GRIND - X

OKAMOTO PRECISION SYSTEMS

Okamoto

GRINDING SOLUTIONS

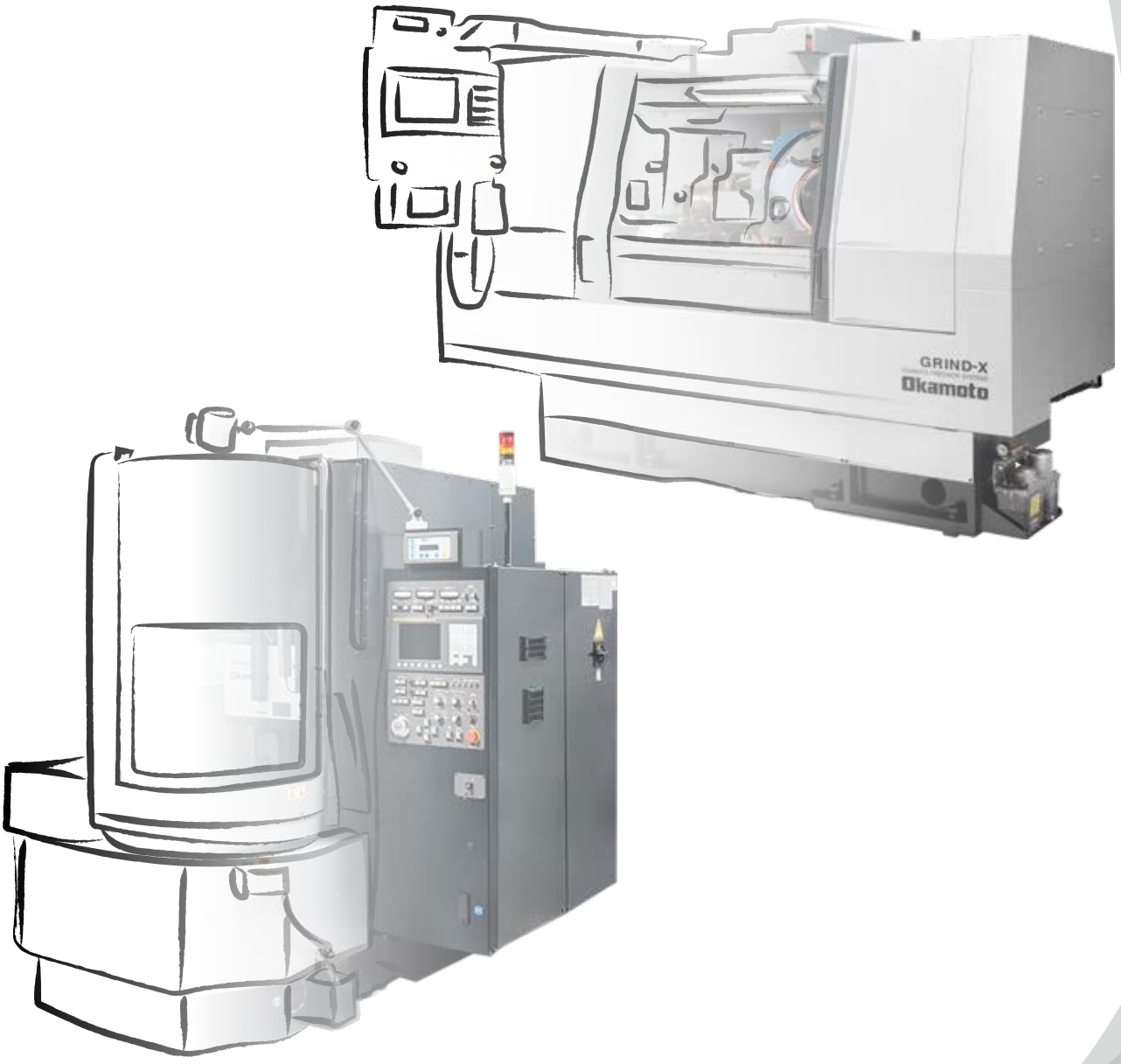

PERFEKTION

IN FORM & TECHNIK

WORLD OF OKAMOTO

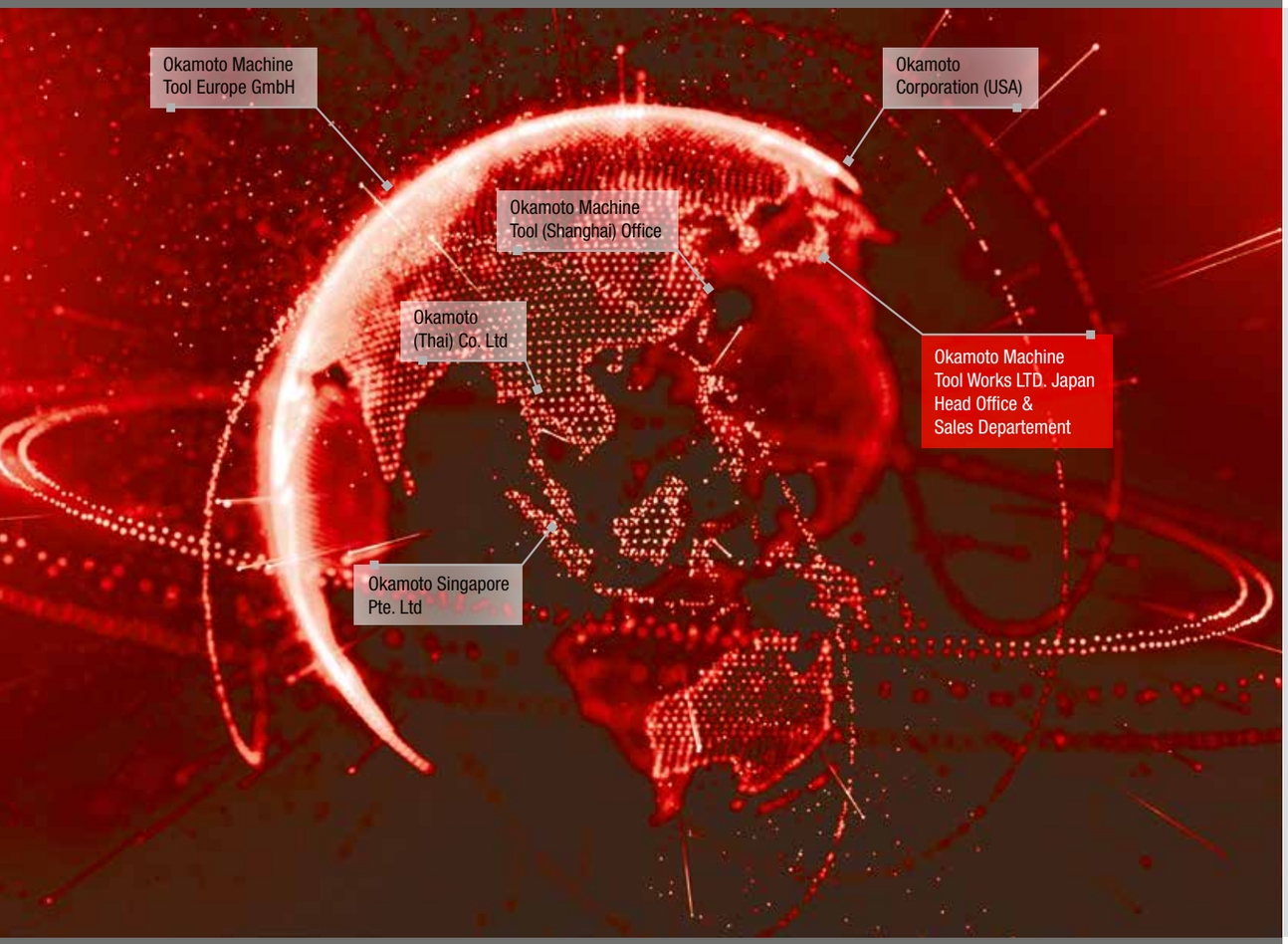

Das Unternehmen

Weltweit führend.

Unsere Schleifmaschinen garantieren höchste Präzision.

Seit 1926 ist die Okamoto Machine Tool Works Ltd. Japan einer der weltweit führenden Hersteller von hochwertigen Schleif- und Poliermaschinen, sowie dem dazu gehörigem Zubehör und den Ersatzteilen. Okamoto Machine Tool Europe GmbH betreut seit 1992 den europäischen Markt über den Firmensitz in Langen. Seit 2014 haben wir noch eine Niederlassung in Herford.Seitdem hat sich daraus ein Netzwerk von Vertriebsorganisationen in über 70 Ländern entwickelt. Die wichtigsten Produktionsstätten befinden sich in Japan, Singapur und Thailand.

Die intensive Zusammenarbeit von Okamoto Machine Tool Works Ltd. Japan und Okamoto Machine Tool Europe GmbH in Langen ist ein Garant für die Entwicklung und Herstellung von innovativen Schleifmaschinen in höchster Präzision. Unser Bestreben ist, positiv auf die Entwicklungen des Marktes zu reagieren und wir nutzen Investitionen für zukünftiges Wachstum für den Gesamterfolg unserer Firma.

Okamoto
Machine Tool Europe GmbH
Frankfurt (Deutschland)

WORLD OF OKAMOTO

Kundennähe

Immer näher am Kunden – das macht den Unterschied.

Effiziente Beratung und After-Sales garantieren hohe Kundenzufriedenheit.

Okamoto Machine Tool Europe GmbH ist ein national und international tätiges Unternehmen. Wir sind ein moderner Dienstleister mit hoher Servicequalität. Bei unserer Service-Strategie stehen die Bedürfnisse der Kunden im Mittelpunkt. Unsere Maschinen und Produkte werden stets an die spezifischen Wünsche der Kunden angepasst. Unser Ziel ist es, unseren Kunden und Händlern langlebige Produkte mit höchster Präzision, größter Zuverlässigkeit, bester Qualität und Handhabung zur Verfügung zu stellen, um die Prozesse Vorort zu verbessern.

In unserem modernen Application Center bei Okamoto Machine Tool Europe GmbH in Langen präsentieren wir einen interessanten Querschnitt unseres Portfolios. Hier finden auch Produktpräsentationen, sowie Anwenderschulungen statt. Selbstverständlich werden auch bei unseren Kunden und Händlern Vorort Anwenderschulungen durchgeführt.

Wir setzen auf eine langfristige, zuverlässige, erfolgreiche, vertrauensvolle und partnerschaftliche Zusammenarbeit mit unseren Kunden, Händlern und Zulieferern.

Was Sie von uns im Einzelnen erwarten dürfen:

- Anwenderspezifische Beratung vom Profi
- Verbesserung der Wirtschaftlichkeit Ihrer Fertigung
- Effiziente Lösungen, welche zu Wettbewerbsvorteilen führen

WORLD OF OKAMOTO

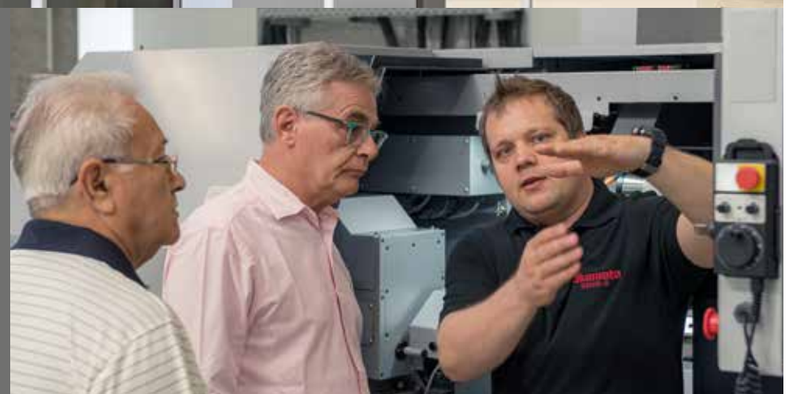

Internationalität

Weltweite Sicherheit und Kompetenz.

Unsere Schleifmaschinen setzen internationale Standards.

Weil sie wissen, dass wir für sie da sind. Überall auf der Welt. Überall in Europa. Wir sprechen nicht nur alle Primärsprachen fließend, sondern sind auch mit den kulturellen und anwendungsspezifischen Besonderheiten des jeweiligen Landes vertraut. Wir kennen die Auflagen und Bestimmungen und wissen, worauf es ankommt. Das spart unseren Kunden im Ausland Zeit und Geld. Denn sie wissen: Maschinenlösungen, ausgerichtet auf die Besonderheiten des Heimatmarktes, verschaffen Ihnen merkliche Wettbewerbsvorteile. Und wenn sie dann auch noch in Ihrer Heimatsprache beraten, geschult und weitergebildet werden, fühlen sie sich wie „zu Hause“.

Was Sie von uns im Einzelnen erwarten dürfen:

- Ein fester Ansprechpartner
- Hervorragende Kenntnisse des Auslandsmarktes
- Kulturerfahren

WORLD OF OKAMOTO

Qualität & Nachhaltigkeit

Qualität & Nachhaltigkeit mit Brief und Siegel.

Garantien für die nachhaltige Sicherheit Ihrer Produkte.

1. Kompromisslose Kompetenz

Wer eine so weitreichende Schleifmaschinen-Range anbietet, muss jeden Ablauf und Produktionsschritt sicher und präzise beherrschen. Einem Uhrwerk gleich, greift bei uns ein Zahnrad in das Andere. Das perfekte Zusammenspiel von motivierten und kompetenten Mitarbeitern zeichnet unser Unternehmen nicht nur aus, sondern ist existenzieller Bestandteil unserer Unternehmensphilosophie.
Unsere Maschinen und die Mitarbeiter unterliegen der ständigen Prüfung durch den TÜV, gemäß der Richtlinien nach DIN EN ISO 9001:2008.

2. Zertifizierung und zusätzliche Kontrollen

Das Qualitätsmanagement ist nach DIN EN ISO 9001:TS 16949 zertifiziert und erfüllt alle internationalen Normen. Darüber hinaus führen wir zusätzliche, weitreichende Qualitätskontrollen durch, weil wir für unsere Kunden eine lückenfreie Sicherheit garantieren wollen.
Ebenso sind Werkzeugprüfzeugnisse nach DIN 50049 in unserem Haus selbstverständlich.

3. Dokumentation

Wir dokumentieren unsere Qualitätsüberwachung kontinuierlich, um Qualität nicht nur zu sichern, sondern auch weiter zu optimieren. Denn auch für uns gilt: Wer aufhört besser zu werden, hat aufgehört gut zu sein.

Was Sie von uns im Einzelnen erwarten dürfen:

- Ständige Prüfungen durch den TÜV
- DIN EN ISO 9001:TS 16949
- DIN 50049
- Produktherstellungs-Dokumentationen

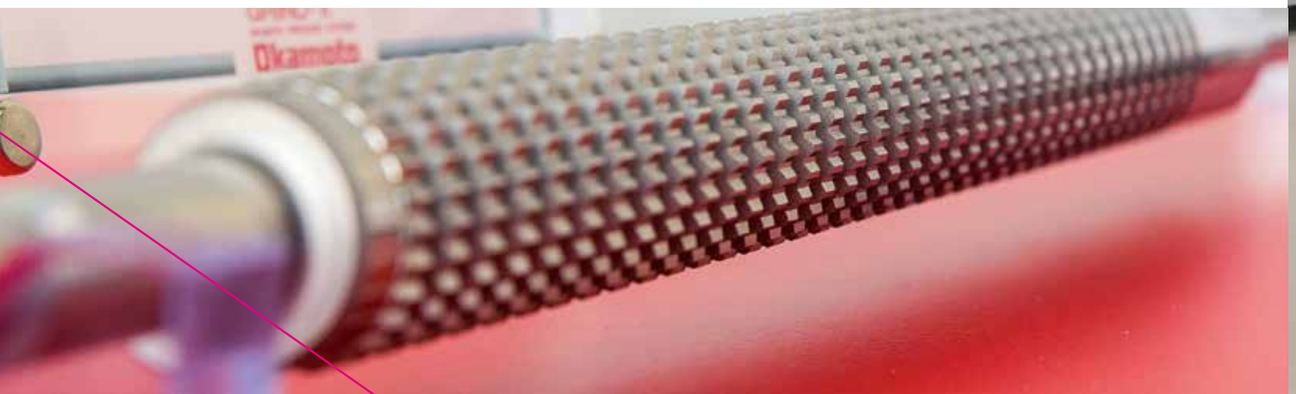

Universal-Rundschleifmaschinen

UGM 5V

Präzisions Universal-Rundschleifmaschine mit B-Achse

Mit der Einführung dieser neuen Universal-Baureihe von Vertikal- und Innenschleifmaschinen, hat Okamoto sein umfassendes Know-how, im Bereich Innen- und Außenschleifen, in einem komplett neuartigen Design-konzept zusammengefasst.

- CNC Universalrundschleifmaschine
- Schwenkbarer Spindelkopf (B-Achse)
- Automatischer 4-fach- Schleifscheibenwechsler
- Rundlaufgenauigkeit 0,9 µ

ZUSATZAUSSTATTUNG

- 1 Stk. 3-Backenfutter 500mm Durchmesser manuell
- 4 Stk. Scheibenaufnahme / Halter mit Aufnahmekonus BT40
- 1 Stk. Kühlmittelanlage mit Papierbandfilter SBF 60
- 1 Stk. Kühlmittelanlage mit Magnetvorabscheider und Temperaturregler

UGM 5V

	Beschreibung	Einheit	UGM 5V
Kapazität	Maximaler Rotationsdurchmesser	mm	Ø 550
	Durchmesserbereich Innenschleifen	mm	Ø 75~400
	Durchmesserbereich Außenschleifen	mm	to Ø 550
	Maximale Schleiftiefe/-höhe	mm	300
	Maximale Tischbelastung	kg	500
Schleifspindelkopf	Schleifscheibenabmessungen	mm	Ø 200 x 40 x 50.8
			Ø 50-100 x 50 x 22,5
	Drehzahlbereich	min^{-1}	500-8000
	Maximale Umfangsgeschwindigkeit	m/sec	50
	Aufnahmekonus		BT40
Querbewegung (X-Achse)	Maximaler Verfahrweg der X-Achse	mm	1100
	Minimale Einstellinkrement	mm	Ø 0,0001
	Vorschubgeschwindigkeit	mm/min	0,001 - 20000
	Eilganggeschwindigkeit (manuell, automatisch)	mm/min	20000
Längsbewegung (Z-Achse)	Maximaler Verfahrweg der Z-Achse	mm	450
	Minimale Einstellinkrement	mm	0,0001
	Vorschubgeschwindigkeit	mm/min	0,001 - 15000
	Eilganggeschwindigkeit (manuell, automatisch)	mm/min	15000
Schleifspindelkopf (B-Achse)	Maximaler Schwenkbereich	Grad	0° bis 30°
Werkstückspindel	Tischdurchmesser	mm	Ø 500
	Drehzahl	min^{-1}	10~150
	T-Nut	mm	18 x 8s lot
Hydraulische Einheit	Scheibenwechseldruck	MPa	11,0
	Tankinhalt	L	60
Motoren	Für Schleifspindel (AC-Einbaumotor)	kW	11 (βil112S/15000)
	Arbeitsspindel/Tisch (AC-Servomotor)	kW	5,5 (αiS40/4000-B)
	Vertikalvorschub (AC-Servomotor)	kW	4,5 (αiS22/4000-B)
	Tischvorschub (AC-Servomotor)	kW	5,5 (αiS30/4000-B)
	Scheibenwechsler Antrieb / ATC (AC-Servomotor)	kW	0,5 (βiS1/6000-B-B)
	Hydraulikpumpe	kW	5
	Antrieb Abrichtrad (optional)	W /P/min^{-1} (Hz)	60/2/2650/3200 (50/60)
	Kühlmittelpumpe Innenschleifen (optional)	kW/P	1,1/2
	Kühlmitteldüse Abrichter (optional)	W/P	250/2
	Druckpumpe (optional)	W/P	250/2
	Magnetabscheider (optional)	W/P	25/2
	Automatischer Kühlmitteltemperaturregler (opt.)	W	max. 1160
	Emulsionsnebelabsaugung (optional)	W	750
Platzbedarf	Breite x Tiefe x Höhe	mm	2650 x 2380 X 3032
Gewicht		kg	9000
Stromversorgung	Antriebsleistung	V / Hz	200, (dreiphasig), 50/60 (Haupteinheit)
	Leistungsaufnahme	kVA (Haupteinheit)	45
Druckluft	Druckluftbedarf	MPa	0,5
	Durchflussmenge	L/min	160 (im Spannzyklus 420)
Geräuschentwicklung		dB	70-75

Universal-Rundschleifmaschinen

UGM 360 NC

Präzisions CNC Rundschleifmaschine mit B-Achse

Standardsoftware mit 10-stufigem Schleifprogramm. Software für den Profilschliff optional erhältlich. Eingabe Planschleifdaten mittels Touchscreen. Schleifscheibe und Spindel werden standardmäßig jeweils mit AC-Servomotoren angetrieben. Stufenlose Drehzahlregelung standardmäßig.

- Doppel V-Längsführungen
- T-förmiges Maschinenbett
- Temperaturstabilisierte Spindeln
- Wartungsarmer B-Achsenmotor mit Direktantrieb
- Direkt angetriebene Kugelumlaufspindeln

ZUSATZAUSSTATTUNG

- Motorisch angetriebener Reitstock
- Rollenabrichter
- Anschnitterkennung
- Programmiersoftware iCAM / EDELAC Win

UGM 360 NC

	Beschreibung	Einheit	UGM 360 NC	UGM 3100 NC
Werkstück-spindelkopf	Spindeltyp		Hochfeste Spindel mitlaufend oder feststehend	
	Aufnahmekonus	MK	5	
	Bohrungsdurchmesser	mm	Ø 28	
	Spindeldrehzahl	min^{-1}	10 ~ 500	
	Schwenkwinkel Schleifscheiben Seite (optional)	Grad	-90 ~ 30	
Reitstock	Reitstocktyp		Zylinderkorrektur Feinverstellung	
	Pinolenweg	mm	30	
	Aufnahmekonus	MK	4	
Motoren	Schleifscheibenspindel (AC Motor)	kW	11,0/4 (Direktantrieb)	
	Innenschleifspindel (AC Motor)	kW	3,7	
	Werkstückspindelkopf (C-Achse/AC Motor)	kW	1,8	
	Tischvorschub (Z-Achse/ AC Motor)	kW	4,5	
	Vorschub Schleifscheibe (X-Achse / AC Servo Motor)	kW	3,0	
	Vorschub Schwenkschleifspindel (B-Achse/Servo Motor)	kW	5,6 (Direktantrieb)	
	Schmiermittelpumpe	W/P	3/4	
	Öltemperaturregulator	W	2800	
	Öltemperaturregulatorpumpe	W	400/1500W(O.P)	
Schleifscheibe	Größe (Außen - Ø x B x Innen - Ø)	mm	Ø 510 x 63 (OP80) x Ø 203,2	
	Drehzahl	min^{-1}	900~3200	
	Max. Umfangsgeschwindigkeit	m/sec	60	
Zustellachse (X-Achse)	Arbeitsweg X-Achse	mm	360	
	Min. Eingabeinkrement (Ø)	mm	0,0001	
	Eilgang	mm/min	10000	
Schwenkachse (B-Achse)	Schwenkwinkel	Grad	2 Spindel (+0~-180°), 3 Spindel (+0~-240°)	
	Min. Eingabeinkrement (Ø)	mm	0,0001	
	Eilgang	min^{-1}	15	
Tisch (Z-Achse)	Verfahrweg Z-Achse	mm	850	1250
	Schwenkwinkel	Grad	0 ~8,5	0 ~6,0
	Min. Eingabeinkrement (Ø)	mm	0,0001	
	Eilgang	mm/min	20000	
Stromaufnahme		kVA	33	36
Tankkapazität	Schmiermittel	l	3	
	Kühlmittel	l	80	
Steuerung	Typ		FANUC 0i-TF	
	Anzahl gesteuerter Achsen		3 (2-Achsen simultan)	
	Koordinaten		Polar, Linear, Arc	
Arbeitshöhe	Höhe Boden - Mitte Werkstück	mm	1135	
Aufstellplan	Breite X Tiefe X Höhe	mm	2780 x 2750 x 1900	3650 x 2750 x 1900
Nettogewicht		kg	7000	7900

Rundschleifmaschinen

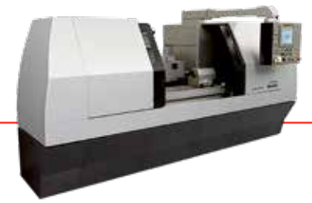

OGM NCIII / UNCIII

Präzisions CNC Rundschleifmaschine

Standardsoftware mit 10-stufigem Schleifprogramm. Software für den Profilschliff optional erhältlich. Eingabe Planschleiffdaten mittels Touchscreen. Schleifscheibe und Spindel werden standardmäßig jeweils durch AC-Servomotoren angetrieben. Positionar und GAP-Eliminator standardmäßig.

- Rundschleifmaschine Außen/Universal
- FANUC Touchscreen mit einfacher Symboleingabe
- Baugrößen von 500 mm bis 1500 mm zwischen den Spitzen

ZUSATZAUSSTATTUNG

- Drei-Backen-Futter mit Flansch Ø 200 mm
- Bandfilteranlage
- Arbeitsraumleuchte LED

OGM NCIII / UNCIII

Technische Daten	Baureihe OGM NC III		Einheit	Baureihe 200		Baureihe 300					
				außen	universal	außen			universal		
				250	250	350	390	3.150	350	390	3.150
Kapazität	Über dem Tisch		mm	220		320					
	Zwischen Spitzen		mm	500		500	900	1.500	500	900	1.500
	Max. Schleifdurchmesser		mm	200		300					
	Max. Gewicht	Zwischen Spitzen	kg	50		150					
		Fliegend	kg	20		40					
Schleifscheibe	Größe (Außen-ø x B x Innen-ø)		mm	Ø 355 x 50 x Ø 127	Ø 305 x 50 x Ø 127	Ø 455 x 75 x Ø 127			Ø 405 x 75 x Ø 127		
	Max. Umfangsgeschwindigkeit		m/sec	45 (inverter standard)							
Schleif-scheibenkopf	Arbeitsweg X-Achse		mm	215		300					
	Schwenkwinkel		Grad	nicht schwenkbar	±30	nicht schwenkbar			±30		
	Min. Wegteilung (ø)		mm	0,0001							
	Eilgang		mm/min	4.000							
Tisch	Verstellweg Z-Achse		mm	762		870	1.270	1.870	870	1.270	1.870
	Schwenkwinkel		Grad	0 ~ -9		0 ~ -10	0 ~ -8.5	0 ~ -5	0 ~ -10	0 ~ -8.5	0 ~ -5
	Min. Wegteilung		mm	0.0001							
	Eilgang		m/min	8.000		10.000					
Werkstück-spindelkopf	Spindeltyp			hochfeste Spindel für kombiniert drehbaren / nicht drehbaren Einsatz							
	Aufnahmekonus		MK	3		4					
	Spindeldurchlass		mm	Ø 18		Ø 20					
	Spindeldrehzahl		min^{-1}	10 ~ 500							
	Schwenkwinkel		Grad	30 ~ -90		nicht schwenkbar			30 ~ -90		
Reitstock	Reitstockpynole			manuelle Konusfeineinstellung (elektr. Option)							
	Pynolenweg		mm	20		30					
	Aufnahmekonus		MK	3		4					
Motor	Schleifscheibenspindel		kW	5,5		7,5					
	Werkstückspindelkopf		kW	1,8 (AC Servomotor)							
	Tischvorschub		kW	1,2 (AC Servomotor)							
	Vorschub Schleifscheibenkopf		kW	1,2 (AC Servomotor)							
	Schmiermittelpumpe		W	3							
Erforderliche Stromaufnahme			kVA	15		20					
Höhe Boden – Mitte Werkstück			mm	980		1.000					
Gesamtgewicht netto			kg	3.300		4.600	5.000	6.000	4.600	5.200	6.000
Platzbedarf	Breite		mm	2.920		3.400	4.200	5.400	3.400	4.200	5.400
	Tiefe		mm	2.010		2.330					
	Höhe		mm	1.950		1.950					

Innen-Rundschleifmaschinen

IGM 15 NCIII / NCIII-2

Innenschleifmaschine mit wahlweise 2 Spindeln

Standardsoftware mit 10-stufigem Schleifprogramm. Software für das Konus- und Konturschleifen bei paralleler 2-Achsen- Ansteuerung. Eingabe der Schleifdaten mittels Touchscreen. Schleifscheibe und Spindel werden standardmäßig jeweils durch AC-Servomotoren angetrieben. Die hohe Präzision wird durch die gekühlte Kugelumlaufspindel optimiert.

- Innenrundschleifmaschine für bis zu 150 mm Bohrungstiefe
- FANUC Touchscreen mit einfacher Symboleingabe
- Mit 1 oder 2 Schleifspindeln auch direkt angetrieben

ZUSATZAUSSTATTUNG

- 3-Backenfutter 500mm Durchmesser manuell
- Auswahl verschiedener Schleifspindeln mit Dorn
- Kühlmittelanlage mit Papierbandfilter
- Kühlmittelanlage mit Magnetvorabscheider und Temperaturstabilisierung

IGM 15 NCIII / NCIII-2

	Beschreibung	Einheit	IGM15NCIII	IGM15NCIII-2
Kapazität	Innenschleifdurchmesser	mm	Ø 6 - 150	Ø 6 - 100
	Schleiftiefe	mm	max 125	
	Schwingdurchmesser	mm	Ø 600	
	Schwingdurchmesser in der Schutzhaube	mm	Ø 260	
	Abstand Boden -- Mitte Werkstück	mm	1000	
Querachse (X)	Max. Verfahrweg	mm	170	300
	Vorschub	mm/min	0,001 - 10000	
	Eilgang	mm/min	1000	
Längsachse (Z)	Max. Verfahrweg	mm	500	
	Vorschub	mm/min	0,001 - 15000	
	Eilgang	mm/min	15000	
Kleinste Eingabeinkrement	X-Achse	mm	Ø 0,0001	
	Z-Achse	mm	0,0001	
Werkstückspindel	Drehzahl	min^{-1}	100 - 850	
	Schwenkbereich	deg.	-5° - 15°	
Motoren	Werkstückspindel	kW	1,8 (AC Servomotor)	
	Schleifspindel	kW	3,7	
	X-Achse	kW	1,2	
	Z-Achse	kW	1,2	
Stromversorgung (inkl. opt. Kühlsystem)		kVA	8 kVA	12 kVA
Maschinengröße		mm	2525 x 3092 x 1786	
Nettogewicht		kg	2600	

Rundschleifmaschinen

OGM 250 UDXB

Universal Rundschleifmaschinen

Mit einer Spitzenweite von 500 mm sowie einem Schleifdurchmesser von 200 mm ist die OGM 250 UDX vom Produktportfolio dem Werkzeugbau, Vorrichtungsbau und Kleinserienproduktion zugeordnet. Eine reichhaltige Grundausstattung und die einfache Handhabung der Maschine zeichnen die Baureihe aus. Die stabile Ausführung des Spindelkopfs und das Führungsprinzip mit Doppel V-Führung in der Längsachse und Querachse sind Garant für die dauerhafte Präzision. Die intuitive Bedienung der Steuerung vereinfacht den Einsatz und erhöht die Produktivität merklich.

- Okamoto eigene Steuerung, Model DX
- Mit Innenschleifeinrichtung
- Tischantrieb mittels AC-Motor über Kugelumlaufspindel
- Maschinenbett in T-Form als Gusskörper

ZUSATZAUSSTATTUNG

- Stirnmitnehmer ø 5-80 mm
- Auswuchteinrichtung mit Auswuchtdorn
- Tischwinkel-Messeinrichtung
- Innenschleifeinrichtung für OGM-U-Typen
- Selbstzentrierendes Spannfutter zum Innenschleifen
- Manuelle 2- und 3-Punkt-Lünette
- Auflageböcke

OGM 250 UDXB

	Beschreibung	Einheit	OGM-250UDXB
Kapazität	max. Schwingdurchmesser	mm	220
	max. Spitzenweite	mm	500
	max. Schleifdurchmesser	mm	200
	max. Werkstückgewicht (zw. Spitzen)	kg	60
Schleifscheibe	Durchmesser x Breite x Bohrung	mm	Ø 305 x 25 x 127
	Drehzahl	min^{-1}	2087/2357
	max. Umfangsgeschwindigkeit	m/sec	33
Schleifspindelstock	Verfahrweg X-Achse	mm	203
	Schwenkbereich		+/- 30°
	Kleinstes Eingabeinkrement	mm	0,001
	Zustellgeschwindigkeit	mm/min	1000
	Elektronisches Handrad	mm	0.001 / 0.01
	Ausfunken	Sekunden / Hübe	0-10
Tischachse	Verfahrweg Z-Achse	mm	640
	Schwenkbereich	mm	+4° / -9°
	Kleinstes Eingabeinkrement	mm	0,001
	Max. Tischgeschwindigkeit	mm/min.	50 - 4000
	Zustellung pro Handradumdrehung	mm	7,5
Werkstück-spindelkopf	Aufnahmekonus	MK	3
	Spindeldurchlass	mm	14
	Drehzahl	min^{-1} (3 Stufen)	150/250/400
	Schwenkbereich		+30° / -90°
Reitstock	Pinolenhub	mm	20
	Aufnahmekonus	MK	3
Motoren	Schleifspindel	kW	1,5
	Werkstückspindel	kW	0,4
	Tischantrieb	kW (AC Servomotor)	0,4
	Spindelstock	kW (AC Servomotor)	0,4
	Innenschleifeinrichtung	kW	0,75
	Stromversorgung	kVA	7
Aufstellplan	L x B x H	mm	2880 x 1851 x 1640
	Nettogewicht	kg	1900

Profilschleifmaschinen

UPZ 210 LiII / LiII-2

Präzisions CNC Schnellhubmaschine mit Linearmotorantrieb

Mit 5700 kg Eigengewicht bietet diese Maschine eine Basis für vibrationsarmes, ultrapräzises Schleifen von Flächen und Profilen. Hochpräzise Linearführungen (optional hydrostatische Führungen) gepaart mit Linearmotoren für den Tischantrieb, lassen eine Tischgeschwindigkeit bis 250 Doppelhüben pro Minute zu. Zwei unabhängig voneinander arbeitende Schleifköpfe ermöglichen Vorschleifen und Fertigschleifen in einer Aufspannung. Kombiniert mit einer CCD Kamera (oder mit CCD Kameras), kompensiert die Maschine evtl. Maßabweichungen, vermisst das Teil und stellt somit das Teil genau und ohne zusätzliches Umspannen mannlos fertig.

- CNC Schnellhubmaschine mit Linearmotorantrieb
- Als Einspindel oder Doppelspindel-maschine erhältlich
- Hartmetallschleifen mit 520 Oszillations-hüben pro Minute
- Vorschleifen, Fertigschleifen, Messen, Kompensieren selbstständig in einer Aufspannung

ZUSATZAUSSTATTUNG

- Kühlmittelanlage
- Ölnebelabsaugung
- Temperaturstabilisierung
- Reinigungseinrichtung

UPZ 210 LiII / LiII-2

	Beschreibung	Einheit	UPZ 210 LiII	UPZ 210 LiII-2
Arbeitsbereich	Tisch Aufspannfläche	mm	200 x 110	200 x 105
	Tischweg (L x B)	mm	270 x 120	500 x 120
	Max. Distanz UK Scheibe-Tisch	mm	235 (Ø 80 mm)	225 (Ø 80 mm)
	Max. Belastung inkl. Magnet	kg	5	5
	Magnetmaße (L x B x H)	mm	175 x 105 x 49	175 x 105 x 49
Tisch	Geschwindigkeit	mm/min	0,1 - 60	0,1 - 60
Querbewegung	Eilgang	mm/min	1000	1000
	Geschwindigkeit	mm/min	1 - 1000	
	Kleinstes Eingabeinkrement	mm	0,0001	0,0001
Vertikalbewegung	Eilgang	mm/min	1000	1000
	Geschwindigkeit	mm/min	1 - 1000	
	Kleinstes Eingabeinkrement	mm	0,0001	0,0001
Motoren	Schleifspindelmotor	kW	2,2	1,5
	Tisch Oszillation (Linear Motor)	kW	2,0 x 2	2,0 x 2
	Querbewegung	kW	2,0 (Linear Motor)	2,0 (Linear Motor)
	Vertikalbewegung	kW	2,0	2,0
	Kühlmittelpumpe (Optional)	kW	0,06	0,06
	Kühlmitteltemperierung	kW	1,6	1,6
	Öltemperierung	kW	1,6	1,6
Stromaufnahme (incl. Magnet und Kühlmittelsystem)		kVA	21	31
Aufstellplan	Abmaße (L x B x H)	mm	1750 x 1850 x 1880	1883 x 2694 x 1907
	Nettogewicht	kg	6000	4600

Flach- & Profilschleifmaschinen

UPZ 52 Li

Ultra Präzisions Flach- und Profilschleifmaschine

Die Hochgeschwindigkeitsmaschine hat einen Schleifweg von 500 mm in der Längsachse sowie einen Querweg von 200 mm und ist vom Produktportfolio dem Werkzeugbau, Vorrichtungsbau und der Kleinserienproduktion zugeordnet. Eine reichhaltige Grundausstattung und die einfache Handhabung der Maschine zeichnen die Baureihe aus. Die stabile Ausführung des Spindelkopfs und das Führungsprinzip mit Linearführungen in der Längs- und Querachse sind Garant für die dauerhafte Präzision. Die intuitive Bedienung der Steuerung vereinfacht den Einsatz und erhöht die Produktivität merklich.

- Tischlängsantrieb durch Linearmotor
- Werkstück-Messsystem
- CCD-Kamera
- Hochgeschwindigkeits-Pendelbewegung (500/min)
- Temperaturstabilisierter Schleifspindelkopf

* abgebildet mit optionaler geschlossener oberer Abdeckung

ZUSATZAUSSTATTUNG

- Elektro-Permanent Magnetspannplatte 500 mm x 200 mm
- Kühlmitteleinrichtung mit Papierbandfilter
- Absaugeinrichtung für Kühlnebel
- 2-Punkt Rollenabrichter
- Messsystem inkl. CCD Kamera und Software

UPZ 52 Li

	Beschreibung		Einheit	UPZ 52Li
Arbeitsbereich	Arbeitstischgröße		mm	550 × 220
	Tisch Verfahrweg		mm	600
	Max. Abstand sw. Tisch- und Scheibenunterseite		mm	12,5 ~ 395
	Magnetgröße (Länge x Tiefe x Höhe)		mm	500 × 200 × 80
	Max. Tischbelastung		kg	60 (41)
Tisch	Vorschub		m/min	0,1 ~ 25
	Max. Verfahrweg		mm	600
	Eilgang		mm/min	5000
	Kleinste Eingabeeinheit		mm	0,0001
	Handverstellung	Graduierung	mm	0,0001 / 0,001 / 0,01 / 0,05
		Umdrehung	mm	0,1 / 0,1 / 1,0 / 5,0
Querbewegung	Vorschub		m/min	1 ~ 2000
	Max. Verfahrweg		mm	230
	Eilgang		mm/min	2000
	Kleinste Eingabeeinheit		mm	0,0001
	Handverstellung	Graduierung	mm	0,0001 / 0,001 / 0,01 / 0,05
		Umdrehung	mm	0,01 / 0,1 / 1,0 / 5,0
Vertikalbewegung	Vorschub		m/min	1 ~ 2000
	Max. Verfahrweg		mm	382,5
	Eilgang		mm/min	2000
	Kleinste Eingabeeinheit		mm	0,0001
	Handverstellung	Graduierung	mm	0,0001 / 0,001 / 0,01
		Umdrehung	mm	0,01 / 0,1 / 1,0
Schleifscheibe	Schleifscheibengröße		mm	ø 205 × 13 × ø 31,75
	Geschwindigkeit		min^{-1}	0 ~ 3600
Motoren	Schleifspindel		kW	3,7/2 Flüssigkeitsgekühlter Motor
	Vertikalbewegung		kW	1,3
	Querbewegung		kW	0,85
	Tischvorschub		kW	3,0 × 2
Leistung	Stromaufnahme		kVA	25,5 (variiert)
Aufstellplan	L x B x H		mm	2300 × 2340 × 2237
	Nettogewicht		kg	4500

Flach- & Profilschleifmaschinen

ACC CA / CAiQ

Präzisions-Flach- und Profilschleifmaschine

Ein Schleifweg von 600 – 1000 mm in der Längsachse sowie ein Querweg von 400 – 600 mm ist vom Produktportfolio dem Werkzeugbau, Vorrichtungsbau und Kleinserienproduktion zugeordnet. Eine reichhaltige Grundausstattung und die einfache Handhabung der Maschine zeichnen diese Baureihe aus. Die stabile Ausführung des Spindelkopfs und das Führungsprinzip mit Doppel V-Führungen in der Längsachse und Querachse sind Garant für die dauerhafte Präzision.

- Flach- und Profilschleifmaschine
- Wahlweise PC-Steuerung oder konventioneller FX-Controller
- Ständerbauweise mit Doppel-V-Führungen längs
- Baugrößen mit Aufspannflächen von 600 x 400 bis 1000 x 600 mm

ZUSATZAUSSTATTUNG

- Elektro-Permanent Magnetspannplatte
- Hydraulischer Überkopfabrichter mit Kompensation, montiert am Spindelstock
- Kühlmitteleinrichtung mit Papierbandfilter

ACC CA / CAiQ

	Beschreibung		Einheit	CA-Baureihe					CAiQ-Baureihe				
				64CA	84CA	104CA	66CA	106CA	64CA-iQ	84CA-iQ	104CA-iQ	66CA-iQ	106CA-iQ
Arbeitsbereich	Tischweg Länge x Breite		mm	605 x 400	805 x 400	1016 x 400	605 x 600	1016 x 600	605 x 400	805 x 400	1016 x 400	605 x 600	1016 x 600
	Tischweg manuell Länge x Breite		mm	800 x 440	1000 x 440	1200 x 440	800 x 652	1200 x 652	800 x 440	1000 x 440	1200 x 440	800 x 652	1200 x 652
	Maximale Distanz Schleifscheibe - Tisch		mm	22,5 - 522,5			-2,5 - 497,5		22,5 - 522,5			-2,5 - 497,5	-2,5 - 497,5
	Standardgröße Magnet		mm	600 x 400 x 90	800 x 400 x 90	1000 x 400 x 90	600 x 600 x 90	1000 x 600 x 90	600 x 400 x 85	800 x 400 x 85	1000 x 400 x 85	600 x 600 x 85	1000 x 600 x 85
	Tischbelastung inklusive Magnet			1000			1500		1000			1500	1500
	Tischhöhe		mm	915									
Tisch	T-Nuten		mm	-									
	Geschwindigkeit		m / min	3 - 25									
Querbewegung	Manuell	Vorschub / Umdrehung	mm	0,1 / 1,0 / 5,0					0,01 / 0,1 / 1,0 / 5,0				
		Einteilung Handrad		0,001 / 0,01 / 0,05					0,0001/0,001/0,01 / 0,05				
	Automatisch	Int. Vorschub	mm	0,5 - 20									
		Kont. Vorschub	mm/min	0 - 2000					0 - 1000				
Vertikal-bewegung	Manuell	Vorschub / Umdrehung	mm	0,01 / 0,1 /1,0									
		Einteilung Handrad	mm	0,0001 / 0,001 / 0,01									
	Automatisch	Schlichten	mm	0,0001 - 0,03 (15 Stufen)					0,001 - 0,03 (15 Stufen)				
		Feinschlichten	mm						0,0001 - 0,01 (11 Stufen)				
	Vorschub (F Befehl)		mm	-					1000				
	Anzahl Ausfeuerhübe			0 - 5					0 - 99				
	Eilgang			0 - 1000									
Schleifscheibe	D x Breite x d		mm	Ø 355 x 38 x Ø 127			Ø 405 x 50 x Ø 127		Ø 355 x 38 x Ø 127			Ø 405 x 50 x Ø 127	
	Geschwindigkeit (Inverter)		min^{-1}	500 - 2500									
Motoren	Schleifspindel		kW	7,5									
	Hydraulikpumpe		kW	2,2 / 4									
	Zustellung		kW	1,5									
	Querbewegung		kW	0,75									
Stromaufnahme (incl. Magnet und Kühlmittelsystem)				13			16		24				
Aufstellplan	Länge		mm	3550	4000	4480	3550	4480	3710	4000	4500	4000	4500
	Breite		mm	2700	2900	2800	3350	3350	3439	3500	3500	3700	3610
	Höhe		mm	2203	2203	2203	2275	2275	2203	2203	2203	2275	2275
	Nettogewicht		kg	4950	5500	7000	6300	7300	4950	5500	7000	6300	7500

Flach- & Profilschleifmaschinen

ACC CA3

Präzisions Flachschleifmaschine

Ein Schleifweg von 600 mm-1000 mm in der Längsachse sowie ein Querweg von 400 mm-600 mm ist vom Produktportfolio dem Werkzeugbau, Vorrichtungsbau und Kleinserienproduktion zugeordnet. Eine reichhaltige Grundausstattung und die einfache Handhabung der Maschine zeichnen die Baureihe aus. Die stabile Ausführung des Spindelkopfs und das Führungsprinzip mit Doppel V-Führung in der Längsachse (ACC CA2) sind Garant für die dauerhafte Präzision. Die intuitive Bedienung der Steuerung vereinfacht den Einsatz und erhöht die Produktivität merklich.

- CNC-Flach- und Profilschleifmaschine
- z. B. 3 Achsen simultan
- Säulenvorschub für Querbewegung
- Dialogeingabe-System

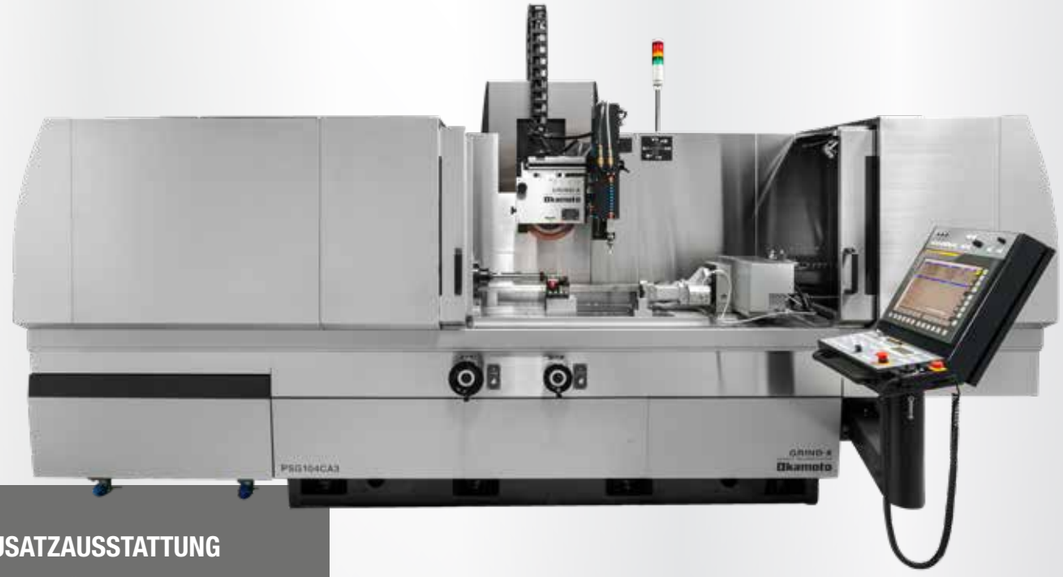

ZUSATZAUSSTATTUNG

- Hydrauliköl-Temperaturregler
- Ersatzscheibenflansch
- Auswuchtsystem mit Auswuchtdorn
- Elektromagnetspannplatte
- Kühlmittelsysteme

ACC CA3

	Beschreibung	Einheit	64 CA3	84 CA3	104 CA3	106 CA3
Arbeits-bereich	Tischweg	mm	800 x 440	1000 x 440	1200 x 440	1200 x 652
	Magnetgröße	mm	600 x 400	800 x 400	1000 x 400	1000 x 600
	Tisch –> Unterkante neue Scheibe	mm	-2,5 ~ 497,5			
	Tischbelastung	kg	1000			1500
Tisch	Tischgeschwindigkeit	m/min	3 ~ 25			
Quer-bewegung	Int. Bewegung	mm	0,5 ~ 20			
	Kont. Bewegung	mm/min	0 ~ 2000			
	Handrad grad.	mm	0,001 / 0,01 / 0,05			
Vertikal-bewegung	Eilgang	mm/min	1000			
	Handrad grad.	mm	0,0001 / 0,001 / 0,01			
Schleifscheibe	Abmaße (D x B x D)	mm	ø 355 x 38 x 127			
	Geschwindigkeit	min^{-1}	500 ~ 2500 $^{-1}$			
Motoren	Schleifspindelmotor	kW	5,5			
	Hydraulikpumpe	kW	2,2			
	Senkrechtbewegung	kW	0,75			
Aufstellplan	L x B x H	mm	3710 x 3300 x 2200	3950 x 3300 x 2200	4500 x 3300 x 2200	4440 x 3650 x 2280
	Nettogewicht	kg	4500	5500	7000	7500

Flach- & Profilschleifmaschinen

ACC CHNC

Doppelständer Flach- und Profilschleifmaschine

Ein Schleifweg von 2000 mm-4000 mm in der Längsachse sowie ein Querweg von 1050 mm-2050 mm ist vom Produktportfolio dem Werkzeugbau, Vorrichtungsbau und Kleinserienproduktion zugeordnet. Eine reichhaltige Grundausstattung und die einfache Handhabung der Maschine zeichnen die Baureihe aus. Die stabile Ausführung des Spindelkopfs und das Führungsprinzip mit Doppel V-Führung in der Längsachse sind Garant für die dauerhafte Präzision. Die intuitive Bedienung der Steuerung durch die Kommunikation- Software vereinfacht den Einsatz und erhöht die Produktivität merklich.

- Doppel-Ständermaschine
- Stabile Bauweise für höchste Geometrieanforderungen
- Präzise Großflächenbearbeitung
- Konversation Software

ZUSATZAUSSTATTUNG

- Elektro-Permanent Magnetspannplatte
- Kühlmitteleinrichtung mit Papierbandfilter
- Überkopfabrichter montiert am Spindelstock

ACC CHNC

	Beschreibung	Einheit	1000 Serie		1500 Serie			2000 Serie	
			2010CHNC	3010CHNC	2015CHNC	3015CHNC	4015CHNC	3020CHNC	4020CHNC
Arbeitsbereich	Tischgröße, Länge x Breite	mm	2000 x 1050	3000 x 1050	2000 x 1550	3000 x 1550	4000 x 1550	3000 x 2050	4000 x 2050
	Max. Schleifhöhe	mm	700						
	Durchgangsbreite	mm	1300		1800			2500	
Tisch	Arbeitsbereich	mm	2050 x 1050	3050 x 1050	2050 x 1550	3050 x 1550	4050 x 1550	3050 x 2050	4050 x 2050
	Max. Belastung	kg	4600	6900	5400	8100	10800	9200	12300
	Magnetgewicht	kg	1560	2340	2360	3540	4720	4620	6160
Längsbewegung	Max. Verfahrweg	mm	2250	3250	2250	3250	4250	3250	4250
	Vorschub	m/min	2-30						
Querbewegung	Max. Verfahrweg	mm	1170		1670			2170	
	Eilgang	mm/min	5000						
Vertikalbewegung	Max. Verfahrweg	mm	740						
	Eilgang	mm/min	1500						
Schleifscheibe	Schleifscheibengröße (opt.)	mm	Ø 510 (option: Ø 610) x 100 x Ø 203,2					Ø 610 x 100 x Ø 203,2	
	Geschwindigkeit (opt.)	min^{-1}	980 (option: 850)					850	
	Schleifscheibenmotor (opt.)	kW	15 (option: 22)						
Aufstellplan	Länge	mm	7300	8650	7300	8650	10950	8650	11310
	Breite	mm	4100	4100	4600	4600	4600	4800	6833
	Höhe	mm	4100	4100	4100	4100	4100	4100	4100
	Nettogewicht	kg	18500	21000	21500	24500	28000	35000	40000

Flachschleifmaschinen

ACC CHIQ

Präzisions Doppel-Ständermaschine

Die Baureihe ACC-CHiQ erfüllt die hohen Anforderungen an Präzision, welche in der Herstellung für Teile im Werkzeug- und Formenbau, in der Heißkanaltechnik und im Stanzwerkzeugbau Anwendung finden.
Die Querführungen lassen sich mechanisch einstellen und sind jederzeit einfach bei Bedarf nachzujustieren. Hierbei braucht nicht über die CNC kompensiert werden, was wiederum den Vorteil einer höheren Oberflächengüte sowie Ebenheit hat.

- Doppel-Ständermaschine
- PC-Steuerung mit Touchscreen
- Einfache Dateneingabe über Symbole
- Stabile Bauweise für höchste Geometrieanforderungen
- Mechanisch einstellbare Querführungen

ZUSATZAUSSTATTUNG

- Elektro-Permanent Magnetspannplatte
- Kühlmitteleinrichtung mit Papierbandfilter
- Überkopfabrichter mit Kompensation montiert am Spindelstock
- Ständererhöhung 200 mm

ACC CHIQ

	Beschreibung		Einheit	208CHiQ	258CHiQ	358CHiQ	458CHiQ
Arbeitsbereich	Aufspannfläche (Länge x Breite)		mm	2000 x 800	2500 x 800	3500 x 800	4500 x 800
	Tisch Querbewegung		mm	1050			
	Tisch Längsbewegung		mm	2250	2750	3750	4750
	Tisch Arbeitsfläche (Länge x Breite)		mm	2050 x 850	2550 x 850	3550 x 850	4550 x 850
	Max. Tischbelastung (inkl. Magnet)		kg	3200 (1390)	3900 (1690)	5500 (2180)	6000 (2680)
Längsvorschub	Magnetaufspannfläche (Länge x Breite)		mm	2000 x 800	2500 x 800	3500 x 800	4500 x 800
	Tischgeschwindigkeit		m/min	2~30			
Quervorschub	Max. Quervorschub		mm	910			
	Min. Eingabeinkrement		mm	0,0001			
	Eilgang		mm/m	6000			
	Automatik Vorschub	kontinuierlich	mm/min	0~1000			
	Manueller Vorschub	Handradumdrehung	mm	0,01/0,1/1,0			
		Handradteilung	mm/m	0,0001/0,001/0,01			
Vertikalbewegung	Max. Quervorschub		mm	620			
	Min. Eingabeinkrement		mm	0,0001			
	Eilgang		mm/m	2000			
	Automatik Vorschub	Schruppen	mm	0,0001~0,9999			
		Schlichten					
	Manueller Vorschub	Handradumdrehung	mm	0,01/0,1/1,0			
		Handradteilung		0,0001/0,001/ 0,01			
Schleifscheibe	Größe (D x Breite x Bohrung)		mm	Ø 510 x 100 x Ø 127			
				(Option: 610 x 50 x 127)			
	Umdrehungen		rpm	400~1600			
	Motor		kW	22			
Hydrauliktank	Fassungsvermögen		L	300			
Platzbedarf	Länge x Breit x Höhe		mm	7450 x 3850 x 3595	7750 x 3850 x 3550	10200 x 3850 x 3550	13200 x 3850 x 3550
Maschinengewicht	Standard		kg	15500	17000	20000	23000

Flachschleifmaschinen

ACC GX

Präzisions-, Flach- und Profilschleifmaschine

Ein Schleifweg von 500 – 1000 mm in der Längsachse sowie ein Querweg von 200 – 500 mm ist vom Produktportfolio dem Werkzeugbau, Vorrichtungsbau und Kleinserienproduktion zugeordnet. Eine reichhaltige Grundausstattung und die einfache Handhabung der Maschine zeichnen die Baureihe aus. Die stabile Ausführung des Spindelkopfs und das Führungsprinzip mit Doppel V-Führung in der Längsachse und Querachse sind Garant für die dauerhafte Präzision.

- Hydraulische Flach- und Profilschleifmaschinen
- Kreuztischbauweise
- Doppel V-Führungen längs und quer
- Langjährig bewährte SP-Steuerung

ZUSATZAUSSTATTUNG

- Elektro-Permanent Magnetspannplatte
- Hydraulischer Abrichter am Spindelkopf montiert
- Kühlmitteleinrichtung mit Papierbandfilter
- Maschinenleuchte

ACC GX

	Beschreibung		Einheit	52 GX	63 GX	64 GX	65 GX	84 GX	105 GX
Tisch	Maschinentisch (Länge x Breite)		mm	550 x 200	650 x 300	650 x 400	650 x 500	850 x 400	1016 x 500
	Max. Abstand zw. Tisch und Scheibenunterseite		mm	47,5 ~ 397,5	22,5 ~ 322,5		22,5 ~ 522,5		
	Standardgröße der Magnetspannplatte (L x B x H)		mm	500 x 200 x 90	600 x 300 x 90	600 x 400 x 90	600 x 500 x 90	800 x 400 x 90	1000 x 500 x 90
	Max. Tischbelastung (inkl. Magnet)		kg	200	420	420	700	700	700
	T-Nuten (B x Anzahl)		mm	17 x 1	17 x 3				
Längsvorschub	Max. Verfahrweg		mm	650	750	750	750	950	1150
	ø Geschwindigkeit		m/min	0,3 ~ 25	0,3 ~ 25	0,3 ~ 25	0,3 ~ 25	3 ~ 25	~ 0,3
	Handvorschub/Umdrehung		mm	47					
Quervorschub	Max. Verfahrweg		mm	230	340	440	540	440	540
	Quer-Handverstellung	pro Umdr. d. Handrades	mm	5,0					
		pro Teilstrich	mm	0,02					
	Automat. Querbewegung	schrittweise	mm	0,5 ~ 12	0,5 ~ 20	0,5 ~ 20	0,5 ~ 20	0,5 ~ 20	0,5 ~ 20
		kontinuierlich	m/min	0,1 ~ 1,0	0,1 ~1,0	0,1 ~ 1,0	01 ~ 1,0	0,1 ~ 1,0	0,1 ~ 1,0
Senkrecht-vorschub	Autom. Zustellung		mm	0,0001 ~ 0,03 < 1 Stufe					
	Handzustellung	pro Umdr. d. Handrades 0,1x/1x/10x	mm	0,0001 / 0,001 / 0,01					
		pro Impuls 0,1x/1x/10x	mm	0,01 / 0,1 / 1,0					
	Ausfunkhübe		Anzahl	0 ~ 5					
	Vertikal-Schnellverstellung		mm/min	600					
Schleifscheibe	ø x B x Bohrung		mm	ø 205 x 19 x ø 50,8	ø 355 x 38 x ø 127				
	Drehzahl		min^{-1}	3000	1500				
Motoren	Schleifspindel		kW/P	1,5 / 2	3,7 / 4				
	Hydraulikpumpe		kW/P	0,75 / 4	1,5 / 4	1,5 / 4	2,2 / 4		
	Senkrechtbewegung		kW	0,4 (AC Servermotor)					
Strom-versorgung	Anschlusswert		kVA	4,5	7,5	8,0			
Aufstellplan	Länge x Breite x Höhe		mm	3030x1593x1800	3350x1929x1800	3350x2180x1800	3350x2450x2060	4220x2205x2060	4870x2264x2060
Nettogewicht			kg	2100	2800	3000	3500	3900	4800

Flachschleifmaschinen

ACC SA1

Neue Modellreihe Flächenschleifmaschinen mittlerer Baugröße

Standard-Oberflächenschleifmaschine mit einer neu entwickelten benutzerfreundlichen Steuerung

- Beste Maschine als Fortsetzung der Baureihe ACC-DX
- Teach-In System für den Quervorschub-Verfahrweg
- Geringe Aufstellfläche
- Steuerung mit LCD-Touchscreen zur einfachen Überwachung verschiedener Informationen
- Automatisches Abrichten mit Kompensation im Standard-Lieferumfang enthalten
- Stufenlose Drehzahlregelung für Schleifspindel im Standard-Lieferumfang enthalten
- Automatische Schleifspindelrückstellung im Standard-Lieferumfang enthalten

ZUSATZAUSSTATTUNG

- Elektro-Permanent Magnetspannplatte mit Haftkraftregelung und Entmagnetisierung
- Kühlmitteleinrichtung mit Papierbandfilter
- Temperaturstabilisierter Schleifkopf
- Schleifscheiben Auswuchtsyteme
- Ersatzflansch

ACC SA1

	Beschreibung		Einheit	52SA1	63SA1	64SA1	65SA1	84SA1	105SA1
Aufnahmefähigkeit	Tischarbeitsfläche		mm	505×200	605×300	605×400	610×500	805×400	1016×500
	Max. Tischverfahrweg		mm	650×230	750×340	750×440	750×540	950×440	1150×540
	Abstand zwischen Tischoberfläche und Unterkante neue Schleifscheibe		mm	47,5~397,5	22,5~322,5		22,5~522,5		
	Spannplattengröße		mm	500×200×75	600×300×75	600×400×85	600×500×100	800×400×85	1000×500×100
	Tischbelastung (einschließlich Spannplatte)		kg	200	420		700		
Längsvorschub (X-Achse)									
	Tischgeschwindigkeit (Tischlängsoszillation)		m/min	0,3~25					
Vertikalvorschub (Y-Achse)	Manuelle Zustellung elektr. Handrad	Verstellung pro Handradumdrehung	mm	0,01/0,1/1,0					
		Handradgraduierung	mm	0,0001/0,001/0,01					
	Automatik-Zustellgröße (Einstechen und Eilgang)	Schruppen	mm	0,0001~0,03					
		Schlichten	mm	0,0001~0,03					
	Ausfunk Doppelhübe		No.	0~10					
	Vertikal-Schnellvorschub		mm/min	1~600					
Quervorschub (Z-Achse)	Manuelle Vorschubgröße	Verstellung pro Handradumdrehung	mm	0,1/1,0/5,0					
		Handradgraduierung	mm	0,001/0,01/0,05					
	Automatik-Vorschubgröße	Schrittweiser Vorschub	mm	0,5~15	0,5 ~20	0,5 ~20	0,5~20	0,5~20	0,5~20
		Kontinuierliche Vorschubgeschwindigkeit	mm/min	0,1~1000					
Schleifscheibe	Durchmesser x Breite x Bohrung		mm	Ø 205×19× Ø 50,8	Ø 355×38× Ø 127				
	Geschwindigkeit		min^{-1}	1000~3600	200 ~2500	200~2500	200~2500	200~2500	200~2500
Motoren	Schleifscheibenantrieb		kW	2.2	3,7 (7,5 Option)				
	Hydrauliköpumpe		kW	0,75	1,5		2,2		
	Vertikalvorschub		kW	0,4	0,4				
	Quervorschub		kW	0,75					
Stromversorgung			KVA	8	11		14		
Aufstellfläche	Breite x Tiefe x Höhe		mm	2430×2000×1850	2740×2250×1850	2740×2450×1850	2740×2600×2120	3330×2450×2120	4330×2600×2120
Gewicht	Nettogewicht		Kg	2100	2800	3000	3500	3900	4600

ACC 42 SAiQ

Neue Modellreihe Flächenschleifmaschinen mittlerer Baugröße

- Einfache Bedienung und wiederholbare Genauigkeit waren die hauptsächlichen Faktoren bei der Entwicklung dieser neuen Maschinengeneration.

ZUSATZAUSSTATTUNG

- Elektro-Permanentmagnet 400 x 200 mm
- Kühlmitteleinrichtung mit Papierbandfilter
- ISO-Software, Profilerstellungssoftware
- Okamoto-I-CAM, CAD/CAM Software

ACC 42 SAiQ

	Beschreibung		Einheit	ACC 42 SAiQ
Arbeitsbereich	Tischweg (L x B)		mm	530 x 200
	Tischweg manuell (L x B)		mm	530 x 200
	Max. Distanz Schleifscheibe - Tisch		mm	22,5 - 357,5
	Standardgröße Magnet		mm	400 x 200 x 70
	Tischbelastung inkl. Magnet		kg	120
Tisch	T-Nuten		mm	17 x 1
	Geschwindigkeit		m/min	0,1 - 20
Querbewegung	Manuell	Vorschub / Umdrehung	mm	0,01 / 0,1 / 1,0
		Einteilung Handrad	mm	0,0001 / 0,001 / 0,01
	Automatisch	Int. Vorschub	mm	0,5 - 12
		Kont. Vorschub	mm/min	0,1 - 1000
Vertikalbewegung	Manuell	Vorschub / Umdrehung	µm	0,01 / 0,1 / 5,0
		Einteilung Handrad	mm	0,0001 / 0,001 / 0,05
	Automatisch	Schlichten	mm	0,001 - 0,03 (15 Stufen)
		Feinschlichten	mm	0,0001 - 0,01 (11 Stufen)
	Vorschub (F Befehl)		mm	0 - 2000
	Ausfeuerhübe		Anzahl	0 - 99
	Eilgang		mm/min	0 - 1000
Schleifscheibe	Abmaße (D x B x d)		mm	ø 205 x 6 - 25 x ø 31,75
	Geschwindigkeit (Inverter)		min^{-1}	1000 - 3600
Motoren	Schleifspindel		kW/P	2,2 / 2
	Hydraulikpumpe		kW/P	0,75 / 4
	Zustellung		kW	0,75
	Querbewegung		kW	0,75
Stromaufnahme	inkl. Magnet und Kühlmittelsystem		kVA	14
Platzbedarf	Abmaße (L x B x H)		mm	2470 x 2900 x 2093
Gewicht			kg	2100

Flach- & Profilschleifmaschinen

ACC 818 NC

Unendlich gegen Null strebend

Einfache CNC Profilschleifmaschine im besten Preis-Leistungsverhältnis, die mit unserer langjährigen Erfahrung im Markt für Schleifmaschinen entwickelt wurde. Die Vorteile sind vielfältig: Kompakter beweglicher Quertisch, Fanuc CNC -Steuerung mit Dialog-Software, 0,1 Micrometer Zustellfeinheit, vollautomatischer Schleifzyklus, automatisches Abrichten mit Kompensation. Um eine lange Lebensdauer und wartungsfreien Betrieb sicherzustellen, wird eine automatische Ölschmierung für Führung und Führungsbahn verwendet. Die Kombination von V-V-Führungsbahnen und reibungsarmer Turcite-Beschichtung sorgt für lebenslanges genaues Schleifen. Darüber hinaus zeichnen sich alle Gussteile durch hohe statische und dynamische Steifigkeit und ausgezeichnete Dämpfungsqualitäten aus.

- Schleifscheibe (205 x 13 x 31.75 mm)
- Ersatzscheibenflansch
- Werkzeugbox
- Arbeitsleuchte

OPTIONALE AUSRÜSTUNG

- Kühlmittelanlage
- Elektronische Auswuchtwaage
- Magnetaufspannplatte
- Ersatzscheibenflansch

ACC 818 NC

	Beschreibung	Einheit	ACC 818 NC
Kapazität	Tischfläche geschliffen	mm	500 x 200
	Tischoszillation (längs/quer)	mm	530 x 230
	Max. Schleifhöhe zwischen Tisch und Unterkante neue Scheibe	mm	357,5
	Magnetaufspannplatte	mm	400 x 200
	Tischbelastung	kg	120 kg
Tisch	T-Nuten	(Anzahl x Breite)	1 x 17
	Max. Tischvorschub, hydraulisch, stufenlos einstellbar	m/min	1, ~ 20
Quervorschub	Schrittweiser Vorschub	mm	0,4 – 8
	Kontinuierlicher Vorschub	mm/min	0-2000
	Kleinstes Inkrement am Handrad	µm	0,1 / 1 / 10 / 50
Vertikalzustellung	Vertikalzustellung	mm	0,0001 - 0,030
	Einteilungen am elektronischen Handrad	µm	0,1 / 1 / 10
	Eilgang	mm/min	2000
Schleifscheibe	Schleifscheibe Ø x Breite x Bohrung	mm	205 x 6-25 x 31,75
	Drehzahl	min^{-1}	100 - 3600
Motoren	Schleifspindel	kW	2,2
	Hydraulikpumpe	kW	0,75
	Vertikalzustellung (AC Servomotor)	kW	0,5
	Quervorschub	kW	0,5
Stromversorgung	Betriebsspannung/Frequenz	V/Hz	400 / 50
	Anschlusswerte	kVA	15
Aufstellplan	Länge x Breite x Höhe	mm	2270 x 2780 x 2090
Nettogewicht		kg	2100

Flachschleifmaschinen

ACC 450 AV

Präzisions-, Flach- und Profilschleifmaschine

Um dem Einfluss von Wärmeausdehnung und Vibration vorzubeugen, sind Hydraulikeinheit und Haupteinheit separat angebracht. Zur Gewährleistung einer langlebigen und wartungsfreien Anwendung sind Führungsbahn und -schlitten mit einer automatischen Ölschmierung ausgestattet. Die Kombination von abgeschabter V-V Führungsbahn und Turcite-Beschichtung für geringe Reibung garantiert lebenslanges präzises Schleifen. Alle Gussteile weisen hohe statische und dynamische Steifigheit und hervorragende Dämpfungseigenschaften vor.

- Flach- und Profilschleifmaschine
- Konventioneller FX-Controller

ZUSATZAUSSTATTUNG

- Staubabsaugungssystem
- Kühlsystem
- Schleifscheibenstabilisator
- Magnetspannplatte
- Überkopfabrichter – manuelle Bedienung
- Digitalanzeige für Horizontal- und Querachse
- Ersatzscheibenflansch

ACC 450 AV

	Beschreibung	Einheit	ACC 450 AV
Kapazität	Tischgröße	mm	450 x 150
	Tischbewegung (längs/quer)	mm	530 x 165
	Max. Schleifhöhe zwischen Tisch und neuem Schleifrad (Ø 205)	mm	397,5
	Standard-Magnetspannplatte	mm	450 x 150
	Tischbelastung ca.	kg	120 (inkl. Spannplatte)
Tischvorschub	T-Nuten	(Nr. x B)	1x17
	Geschwindigkeit, stufenlos einstellbar	m/min	1, ~ 20
	Weg pro Umdrehung des Handrades	mm	100
Querachse	Weg pro Umdrehung des Handrades	mm	5
	Vorschub / Skaleneinteilung	mm	0,02
	Schrittweiser Vorschub	mm	0,5 – 5
	Kontinuierlicher Vorschub	m/min	0,1– 0,4
Senkrechtachse	Automatische Zustellung	mm	0,0001 – 0,030
	Manueller Mikro-Vorschub	mm	0,0001 / 0,001 / 0,01
	Weg pro Umdrehung des Handrades	µm	0,01 / 0,1 / 1
	Ausfunkhübe	Anzahl	0 – 5
	Eilgang	mm/min	600
Schleifscheibe	Schleifscheibe - OD x Breite x Bohrdurchmesser	mm	205 x 6-19 x 31,75
	Drehzahl	min^{-1}	3000
Motoren	Schleifspindelmotor	kW	1,5
	Hydraulikpumpe	kW	0,75
	Senkrechtachse	kW	0,4
	Querachse	kW	0,2
Energieversorgung	Betriebsspannung / -Frequenz	v/Hz	400/50
	Anschlussleistung	kVA	7
Aufstellplan	Länge x Tiefe x Höhe, ca.	cm	2004 x 1430 x 2264
Nettogewicht		kg	1250

Flach- & Profilschleifmaschinen

LINEAR 350 B

Manuelle Präzisions- und Flachschleifmaschine

Ein Schleifweg von 350 mm in der Längsachse sowie ein Querweg von 150 mm ist vom Produktportfolio dem Werkzeugbau, Vorrichtungsbau und Kleinserienproduktion zugeordnet. Eine reichhaltige Grundausstattung und die einfache Handhabung der Maschine zeichnen die Baureihe aus. Die manuelle Bedienung der Steuerung vereinfacht den Einsatz und erhöht die Produktivität merklich.

- Maschinenbett aus Gusseisen
- Schwingungsdämpfende Konstruktion
- Tischführungen als Linear-Rollenführung

ZUSATZAUSSTATTUNG

- Elektro- Magnetspannplatte
- Auswuchtsystem mit Auswuchtdorn
- Ersatzscheibenflansch

LINEAR 350 B

	Beschreibung	Einheit	LINEAR 350 B
Arbeitsbereich	max. Tischlängsbewegung	mm	390
	max. Tischquerbewegung	mm	210
	Abstand Unterkante neue Scheibe –> Tisch	mm	362,5
	Magnetaufspannfläche	mm	350 x 150
	max. Tischbelastbarkeit	kg	120
Tisch	T-Nuten (Anzahl x Breite)	mm	1 x 17
Querbewegung	Vorschub je Umdrehung am Handrad	mm	3
	Teilstrich am Handrad	mm	0,02
Vertikalbewegung	Zustellung pro Teilstrich Handrad	mm	0,005
Schleifspindel	Abmaße (D x B x D)	mm	Ø 205 x 25 x Ø 31,75
	Geschwindigkeit	min^{-1}	3000
Motoren	Schleifspindel	kW	1,5
Stromversorgung	Anschlußwerte inkl. Elektro-Prmanent-magnet und Kühlmittelanlage	KVA	3
Aufstellplan	L x W x H	mm	1526 x 1405 x 1727
	Nettogewicht	kg	840

Rundtischschleifmaschine

PRG DXNC

Präzisions Rundtischschleifmaschine

Horizontal CNC Rundtischschleifmaschine. Diese Maschine ist in Portalbauweise aufgebaut, wobei die Querbewegung von der Schleifsäule ausgeführt wird. Der Tisch ist mit konstanter Drehbewegung, welche sich automatisch dem verändernden Schleifdurchmesser anpasst, ausgestattet. Des Weiteren ist der Tisch zum justieren ± 3° schwenkbar.

- Rundtischschleifmaschine mit Horizontalspindel
- Variable Tischgeschwindigkeit mit konstanter Schnittgeschwindigkeit
- Portalbauweise in Kugelgraphitguss
- FANUC-Steuerung

ZUSATZAUSSTATTUNG

- Stufenlose Drehzahlregelung für die Schleifscheibe
- Arbeitsraumleuchte LED
- Öl-Nebel Absaugung
- Kühlmittelanlage mit Bandfilter und Magnetvorabscheider

PRG DXNC

	Beschreibung		Einheit	PRG6DXNC	PRG8DXNC	PRG10DXNC	PRG120DXNC
Arbeitsbereich	Durchmesser Magnet		mm	Ø 600	Ø 800	Ø 1000	Ø 1200
	Max. Durchmesser		mm	Ø 750	Ø 900	Ø 952	Ø 1130
	Abstand zwischen Magneten und Unterkante Schleifscheibe	Ø 355 Schleifscheibe	mm	-60 ~ 250		-	
		Ø 510 Schleifscheibe	mm	-		500	
	Max. Belastung		kg	150	250	1200	1300
Tisch	Drehzahl (V-Konstant, stufenlos)		min $^{-1}$	20 ~ 150	15 ~ 130	8 ~ 65	
	Neigungswinkel		Grad	±1	±1	±4	
Quer-bewegung	Antriebseinheit			AC Servomotor			
	Verfahrweg		mm	450	550	800	860
	Automatisch	Vorschub	mm/min	0~2000			
		Eilgang	mm/min	4000		5000	
	Manuell	Pro Umdrehung	mm	0,01 (x 1), 0,1 (x 10), 1 (x 100)			
		Handrad Einteilung	mm	0,0001 (x 1), 0,001 (x 10), 0,01 (x 100)			
		Eilgang	mm/min	4000		5000	
Vertikal-bewegung	Antriebseinheit						
	Verfahrweg		mm	310		500	
	Automatisch	Vorschub	mm/min	0~2000			
		Eilgang	mm/min	4000			
	Handverstellung	Pro Umdrehung	mm	0,01 (x 1), 0,1 (x 10), 1 (x 100)			
		Handrad Einteilung	mm	0,0001 (x 1), 0,001 (x 10), 0,01 (x 100)			
Schleifscheibe	Abmaße		mm	Ø 355 x 38 (max. 50) x Ø 127		Ø 510 x 50 (OP: max. 75) x Ø 127	
	Drehzahl		min $^{-1}$	1500		1000	
Motoren	Schleifscheibe		kW	7,5			
	Tisch		kW	2,2	3,7	7,5	
Aufstellplan	Abmaße (L x B x H)		mm	1665 x 2560 x 2586	1810 x 2931 x 2586	4535 x 4296 x 3581	
	Nettogewicht		kg	4000	5000	12800	13000

Läppmaschine

AERO LAP

Finishing-System zum Läppen unregelmäßiger Profile

Zum hochfeinen Läppen von unregelmäßigen Profilen, auch von kleinen Werkzeugen und Bauteilen ist die AERO LAP ausgelegt. Dank der speziellen Suspension Multicone ist ein automatisierter Läppprozess möglich, ohne dass die Geometrie der bearbeiteten Komponente verändert wird. Multicone ist ein spezielles, elastisches Trägermaterial, das mit Diamantpulver versetzt ist. Mit einer besonderen Turbine, bringt die Aero Lap das Multicone schonend auf das Profil des Bauteils.

- Problemloses Läppen unregelmäßiger Profile
- Standzeitverlängerung aller Werkzeuge (Bohrer, Fräser, Umformstempel etc.)
- Geeignet für PVD / CVD Beschichtungen (Vor-/Spiegelglanz-Läppen)
- Geringe Staub- und Geräuschentwicklung

AERO LAP

Beschreibung	Einheit	YT300
Werkstückabmessungen	mm	300 x 300
Luftanschluss	bar	0,5 - 0,8
Stromversorgung 3 Phasen 50 Hz 16 A	V	400
Maschinengröße B x H x T	mm	700 x 1600 x 900

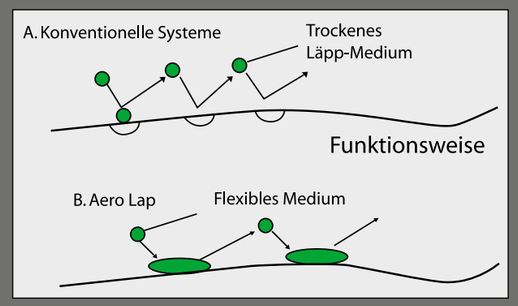

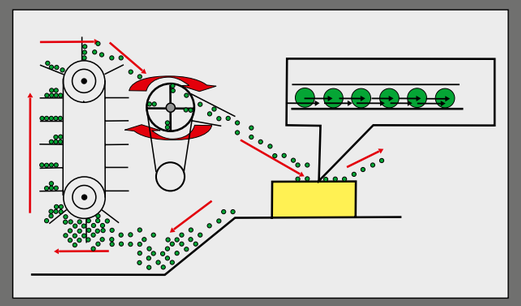

Unsere Standorte

- Standorte
- Servicepunkte
- Händler
- Händler DE

1. FHL-Werkzeugmaschinenvertrieb Apolda
2. M.Peters Werkzeugmaschinen Waldshut-Tiengen
3. J+K Jugard + Künstner München
4. Prematech e.K. Obermichelbach
5. Bernd Goll Industrievertretungen Knittlingen
6. PeHa Werkzeugmaschinen Weissenhorn
7. Ralf Brune Maschinenhandel Kierspe
8. Sudler Werkeugmaschinen Langgöns
9. WS Werkzeugmaschinen Industrievertretung GmbH Wedemark
10. Gläsener + Schmidt GmbH Olching-Geiselbullach

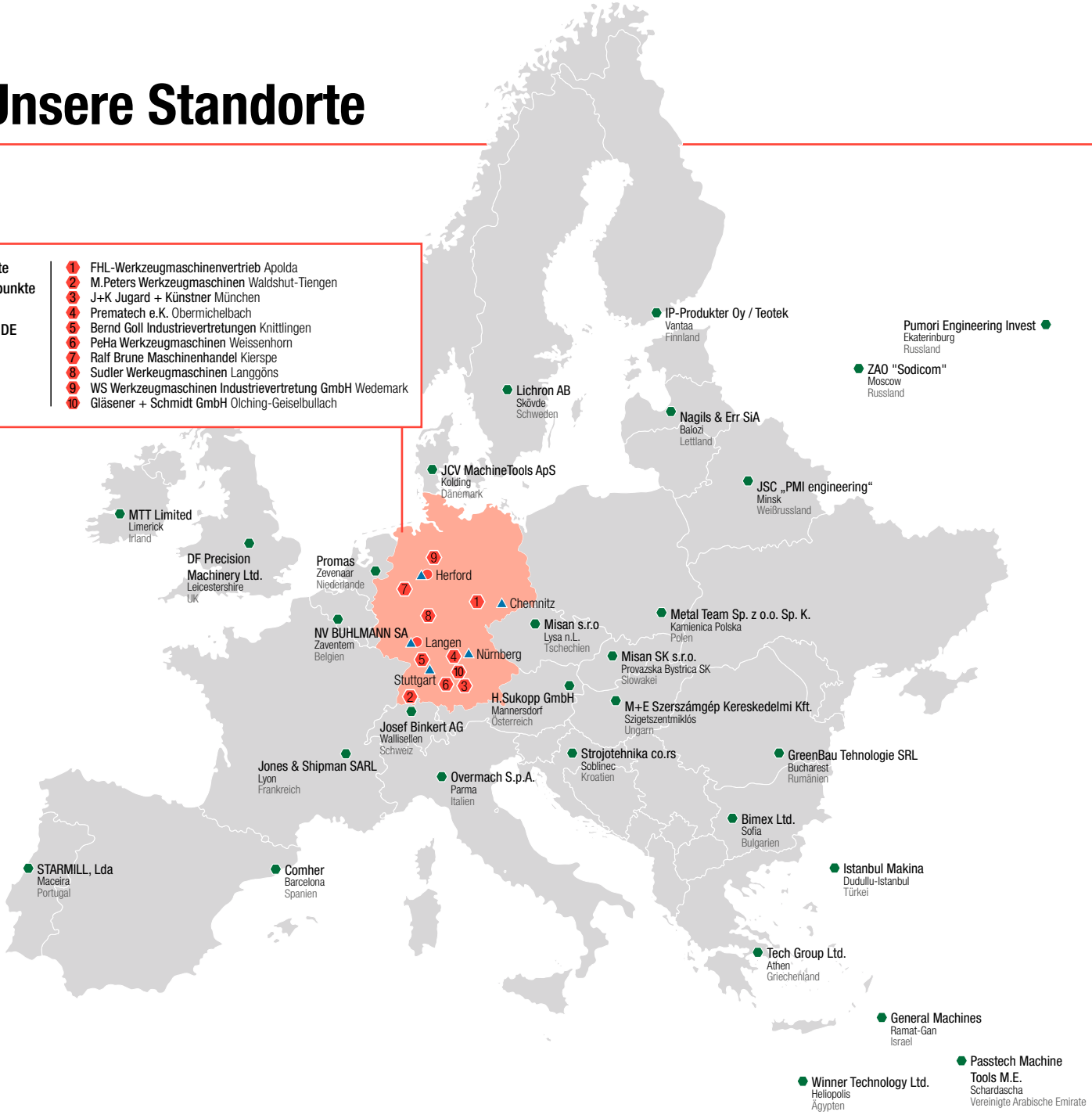

Okamoto
GRIND - X

Okamoto Machine Tool Europe GmbH
Raiffeisenstraße 7b · 63225 Langen · Germany
Tel. +49 (0) 6103 - 201 100 · Fax +49 (0) 6103 - 201 1020
www.okamoto-europe.de · info@okamoto-europe.de

Unsere Angaben basieren auf dem technischen Stand unserer Maschinen bei Druck dieses Projekts. Wir behalten uns vor, unsere Maschinen technisch weiterzuentwickeln oder konstruktiv abzuändern. Damit können Masse, Gewicht, Farbe usw. der gelieferten Maschinen von den vorliegenden Angaben abweichen.

Gedruckt im Mai 2021.